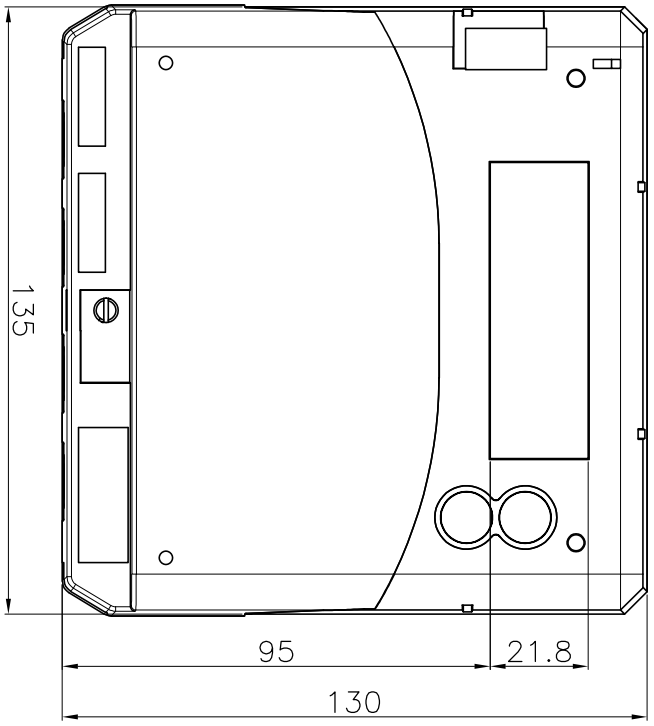
135
95
21.8
130

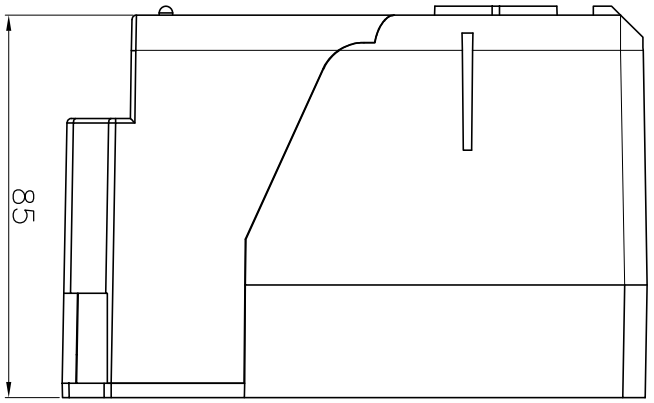
85

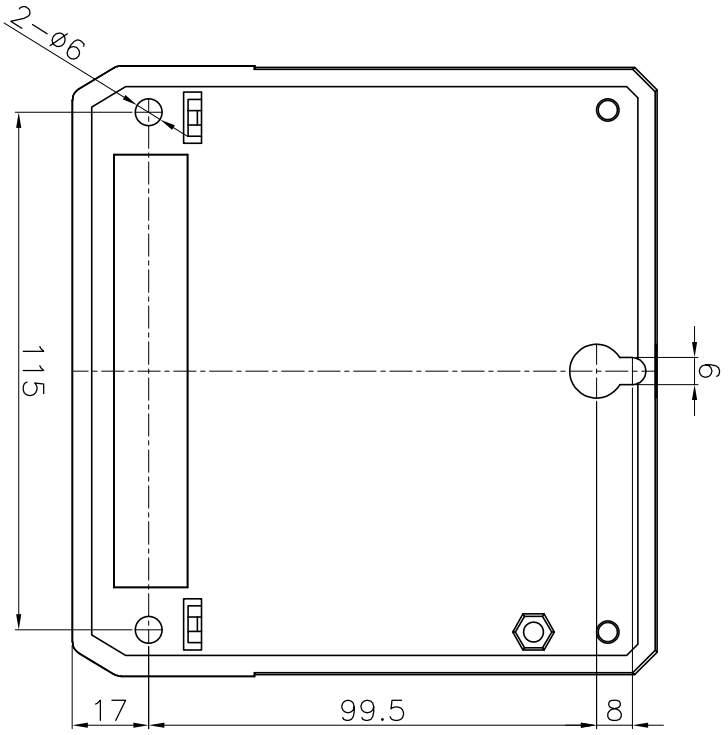
2-ø6
115
6
17
99.5
8